JADE VEC ELECTRIQUE

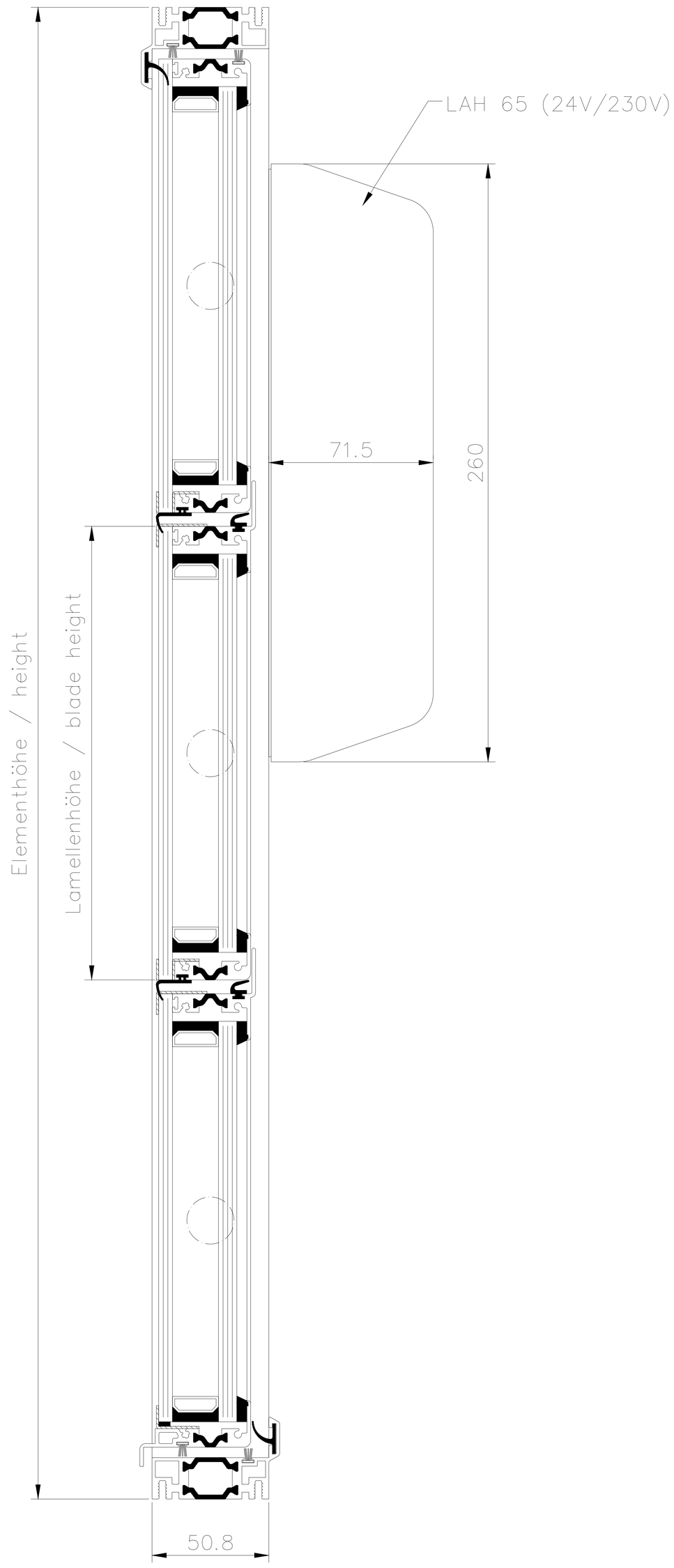

Für 34er Glas
mit 6er Glas Außen /
For 34mm glazing,
6mm outer pane

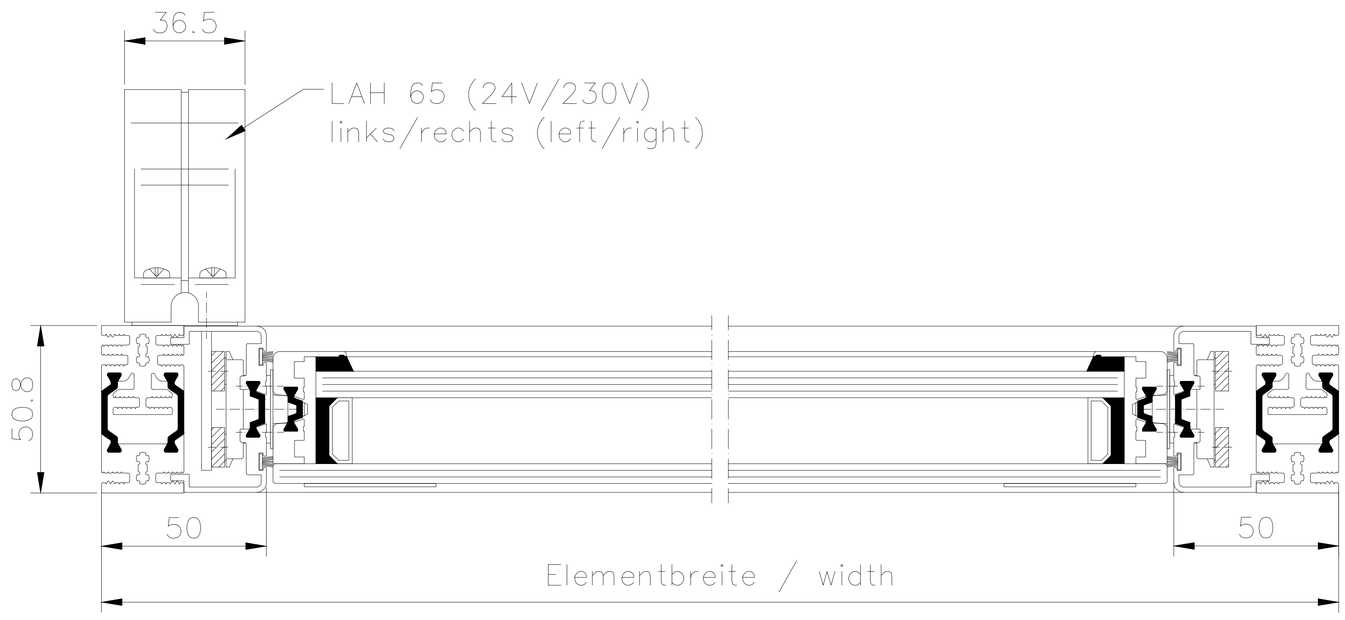

HAHN Lamellen	Hafenstraße 5 - 7 / D-63811 Stockstadt/Main Telefon +49 6027 4162-20 / Telefax +49 6027 4162-99 info@hahn-lamellenfenster.de / www.hahn-lamellenfenster.de				Maßstab:	Position:	Menge:	Blatt:
				Datum	Name	HAHN Lamellenfenster S9-iVt-05 GG mit Standardrahmen LAH 65		
			Berab.					
			Gepr.					
			Norm					
			Plan Nr.					
Pos.	Änderung	Datum	Name					

Diese Zeichnung ist Eigentum der Fa. Hahn Lamellenfenster GmbH. Jede Vervielfältigung, Verwertung oder Mitteilung an Dritte Personen ist strafbar und wird gerichtlich verfolgt. (Urheberrechtsschutz, Gesetz gegen unlaut. Wettbewerb B.G.B.)